원부교 S3 거더

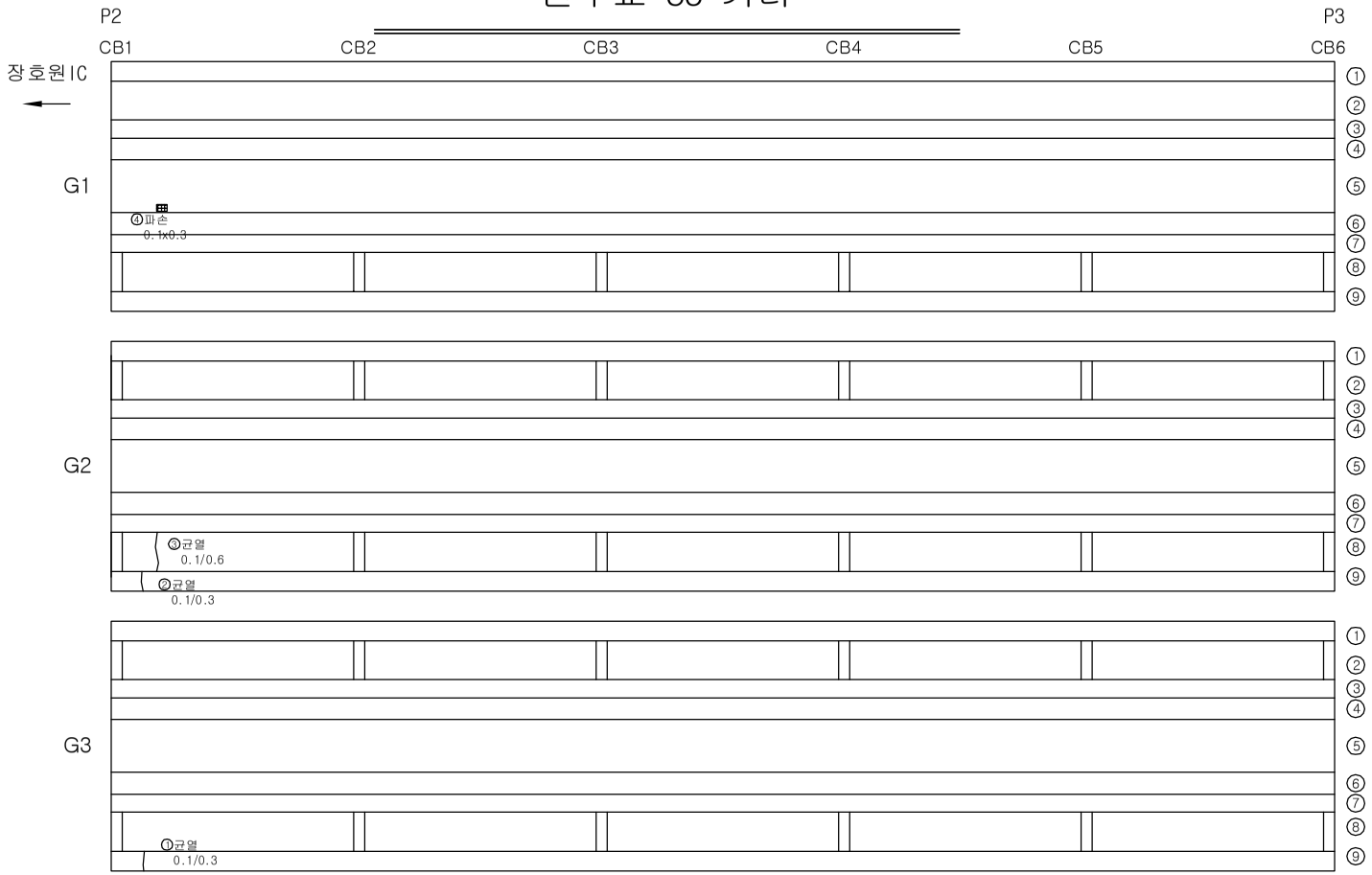

연번	손상내용	폭	연장	개소	총량	
		m, mm	m		물량	단위
1	균열	0.1	0.3	1EA	0.30	m
2	균열	0.1	0.3	1EA	0.30	m
3	균열	0.1	0.6	1EA	0.60	m
4	파손	0.1	0.3	1EA	0.03	㎡

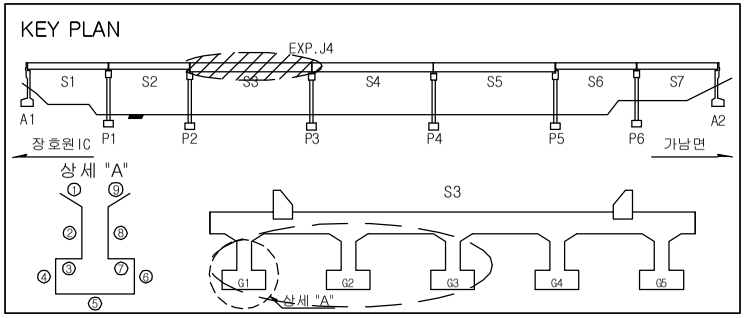

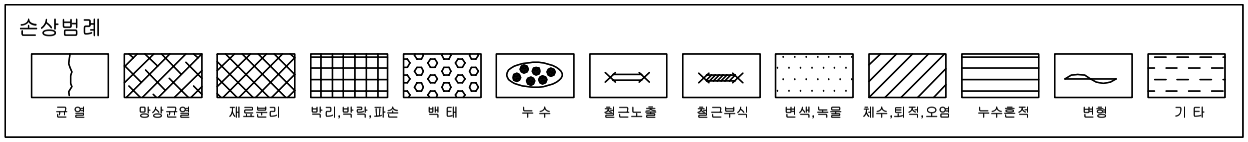

과 업 명	시 행 청	점 검 기 관	축 척	점검일자	과업총괄자 과업책임자	품질자	결 토 자	도 면 명
원부교 정기점검	여주시청	(주)명성엔지니어링	Non-Scale	2016.02				원부교 S3 거더